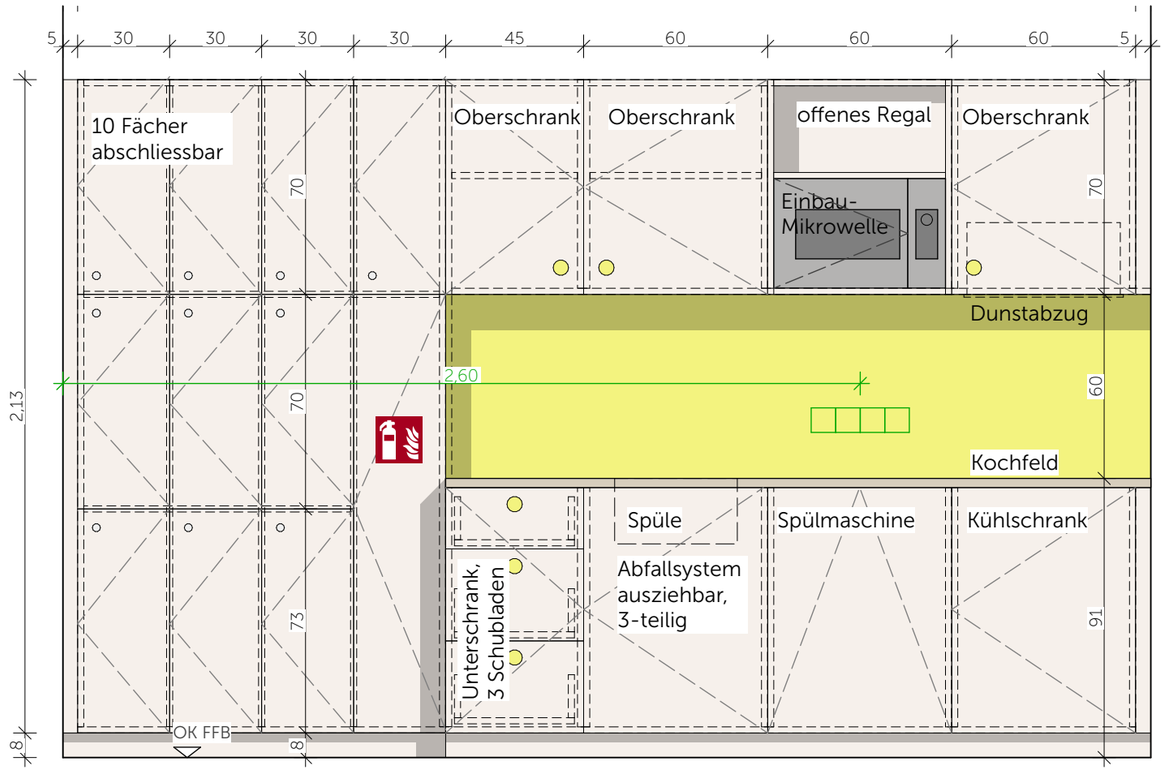

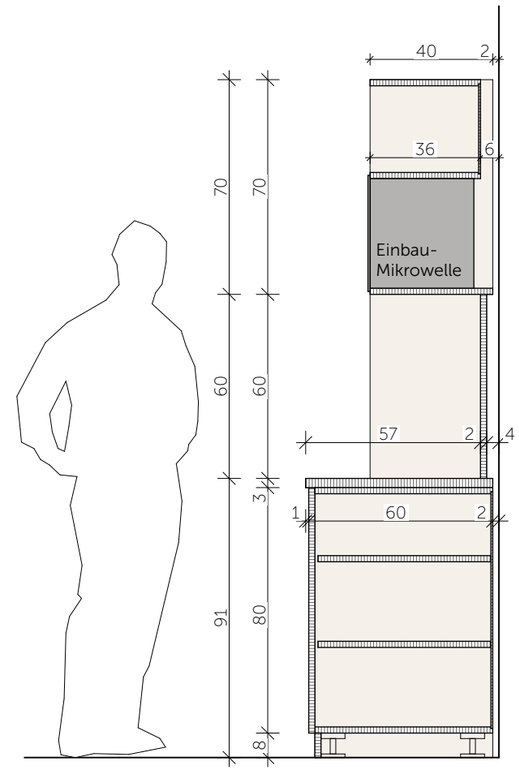

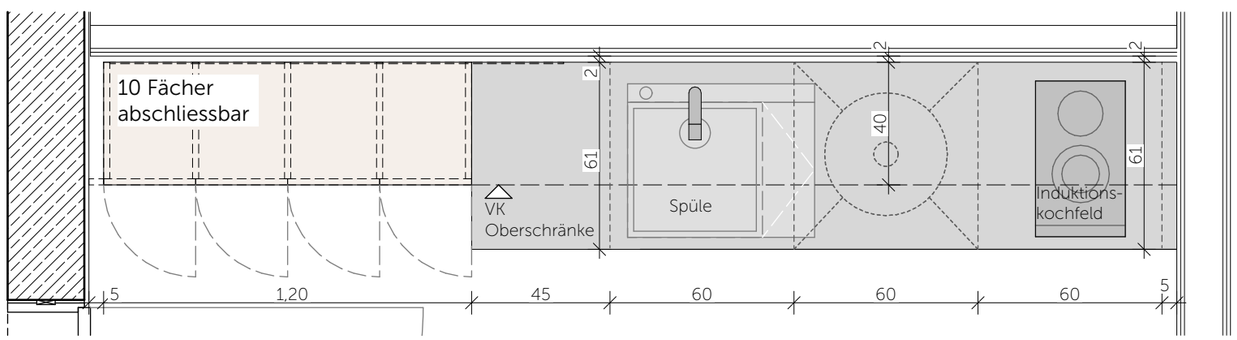

Ersatzneubau Johannes-Bayer-Grundschule Rain

Bauherr: Grundschulverband Rain

Teeküche Reinigungspersonal
D81.3

1:20 , Din A3

VORABZUG

Herzog-Heinrich-Straße 20 80336 München
Tel: 089 21898443 -0 Fax: 089 21898443-33
info@hirnerundriehl.de hirnerundriehl.de

*hirner & riehl architekten
stadtplaner bda partg mbb